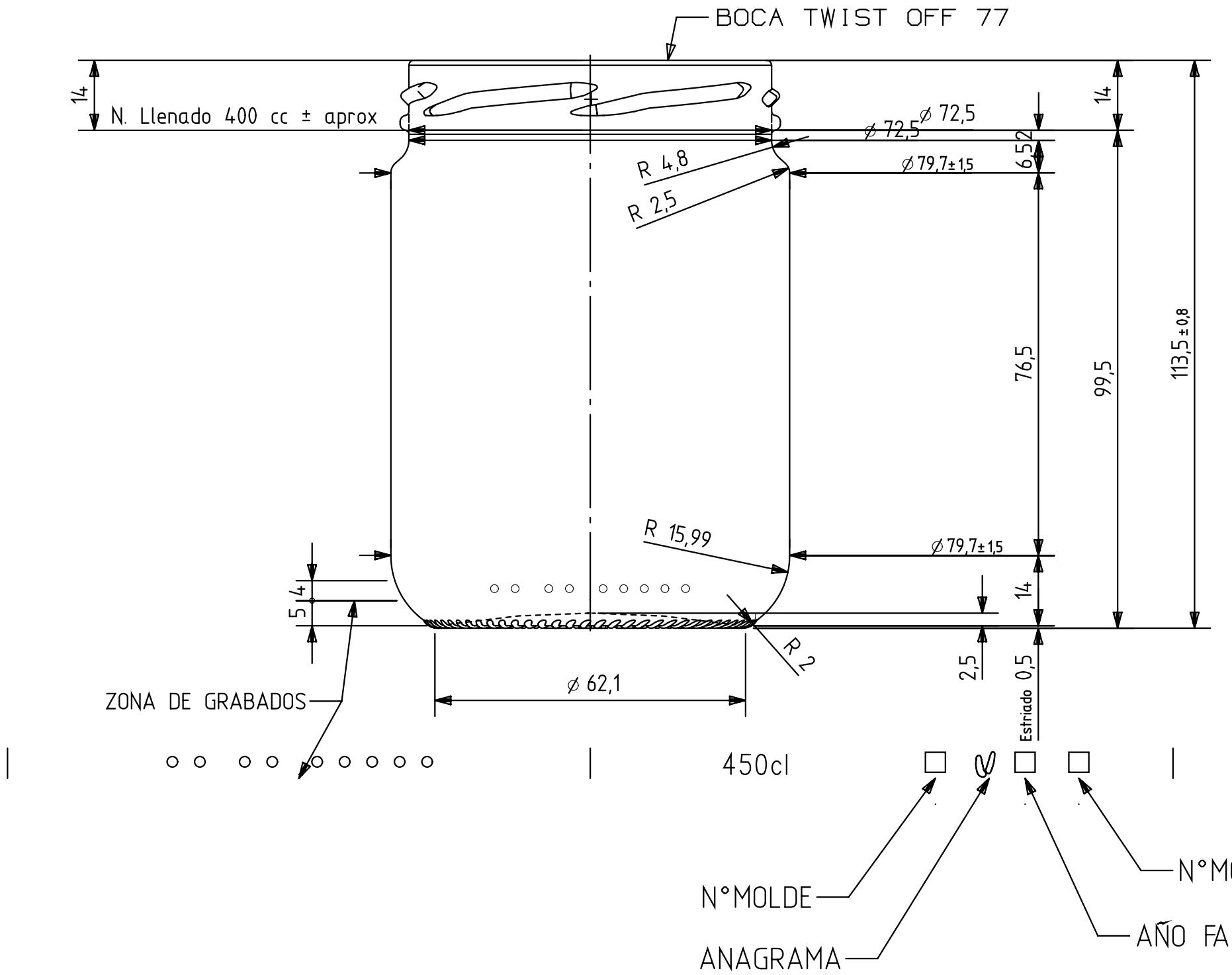

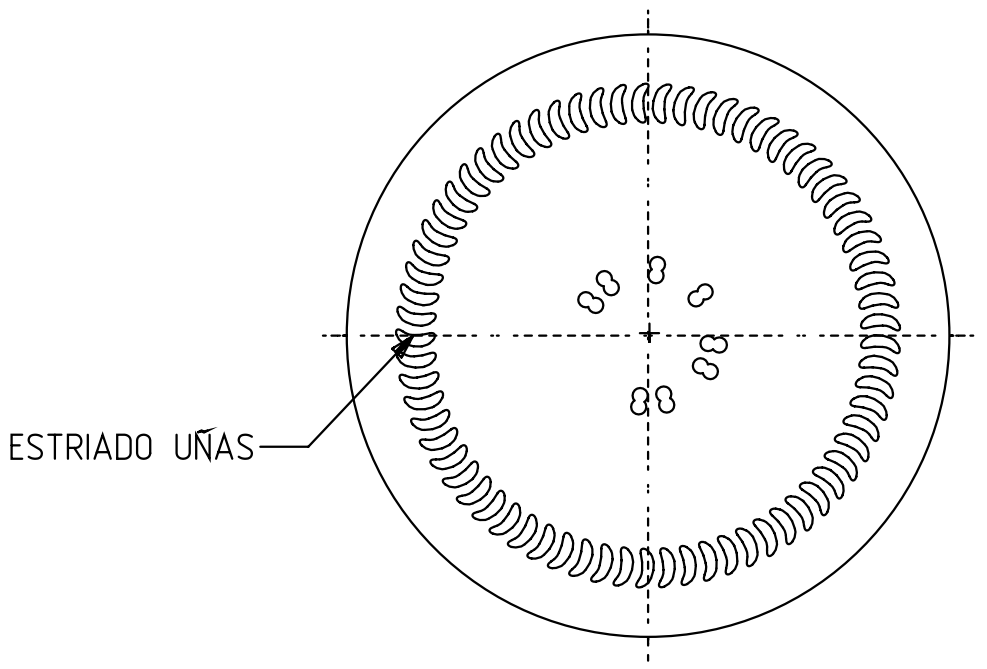

VISTA DEL FONDO

no puede ser reproducido ni comunicado sin nuestro permiso.
Especification agreements are based on toleranced dimensions only. Do not scale drawing, copyright reserved. Not to be copied in Whole or part without written permission from vidrala.
All dimensions are in millimeters

Rev	Modificación / Modification	Fecha/Date	Firma/Sign
.	.	.	.
.	.	.	.
B	CAMBIO PERFIL	19-4-13	AEA

Rev	Modificación / Modification	Fecha/Date	Firma/Sign
.	.	.	.
.	.	.	.
.	.	.	.

Peso aprox / Weight approx	210	gr
Capacidad N. llenado / Fillpoint Capacity	400	cc± aprox a 14,0 mm
Capacidad a verter / Brimfull Capacity	450,0	cc± 9
Cámara expansión / Expansion Chamber	12,5	%
Recipiente medida / Meas cap	NO	
Angulo de volcado / Tilt angle	37,9	°
Carbonatación / Gas vol	0,0	Vol.CO2 máx
Presión int. max. (20°) / Max Pressure (20°):	0,00	Bar
Resistencia. choque térmico / Thermal Shock Max:	42	°C

vidrala

Product Design Office
www.vidrala.com

Dibujado / Des :	J.Ochoa	CAD:	7145-B.prt
Fecha / Date.	12-04-13	Anula / Annuls:	
Escala / Escale:	1:1	N° Plano: Drawing N°: 82,6%	7145-B
Retornable / Refillable	NO		
Modelo: Code:	2260/55	16 REF	