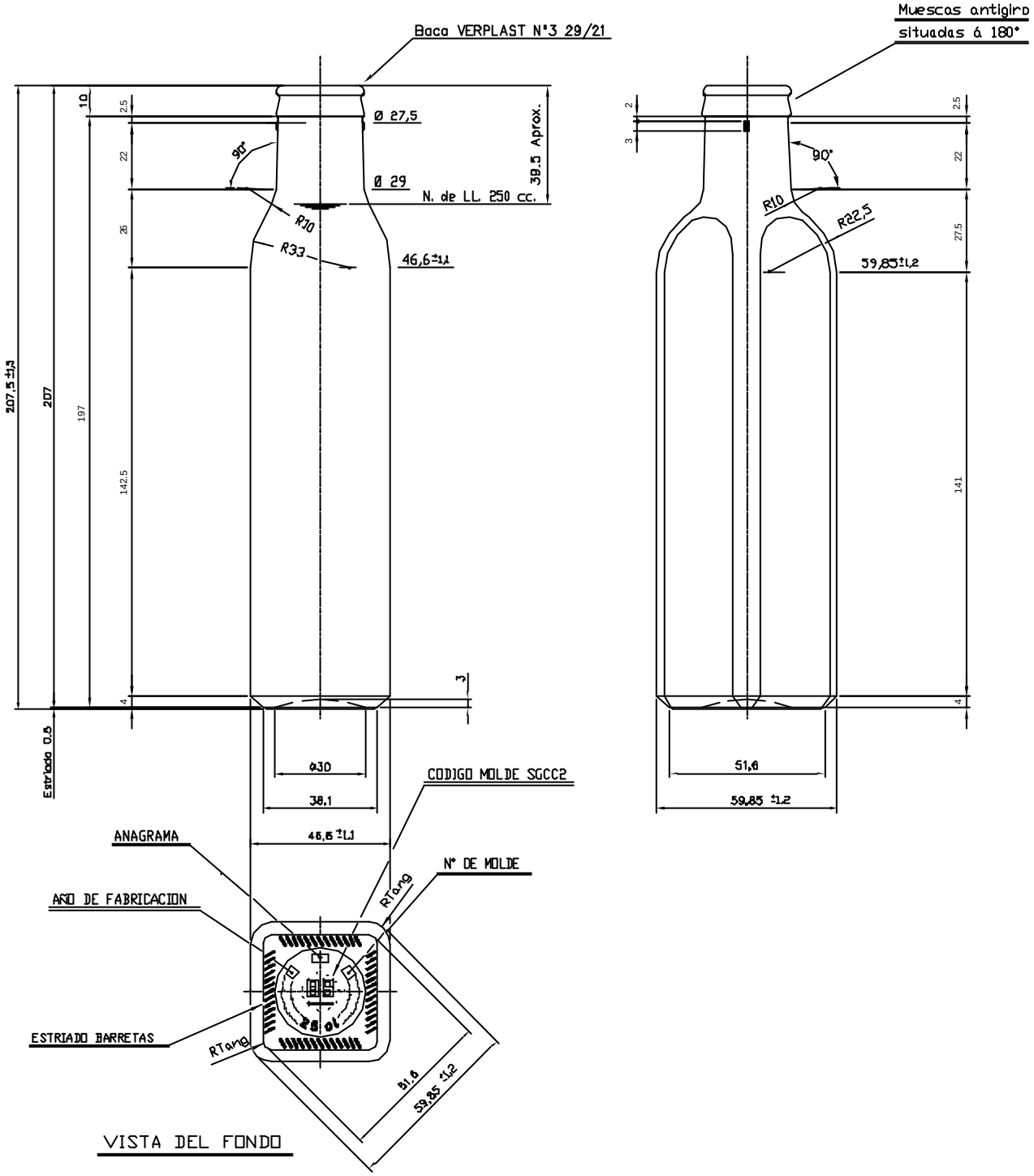

				Peso aprox.: 255 gr	Dibujado: Ormazabal	vidrala
				Capacidad n. llenado: 250 cc ± a mm	Conforme:	
				Capacidad a verter: 268 cc ± 6	Fecha: 03-05-04	
				Recipiente medida: NO	Escalas: 1:1	Nº Plano: 6393-A
				Resistencia choque térmico: 42 °C	STD. CUADRADA 25 cl ALTA BOCA VERPLAST Nº 3 29/21	
				Cámara expansión : %		
Ref	Modificación	Fecha	Firma	Carbonatación : Vol. CO [redacted] máx	Conforme Cliente Fecha Firma	Modelo: 932/04
[redacted]				Ángulo de volcado : °		[redacted] 6393-A